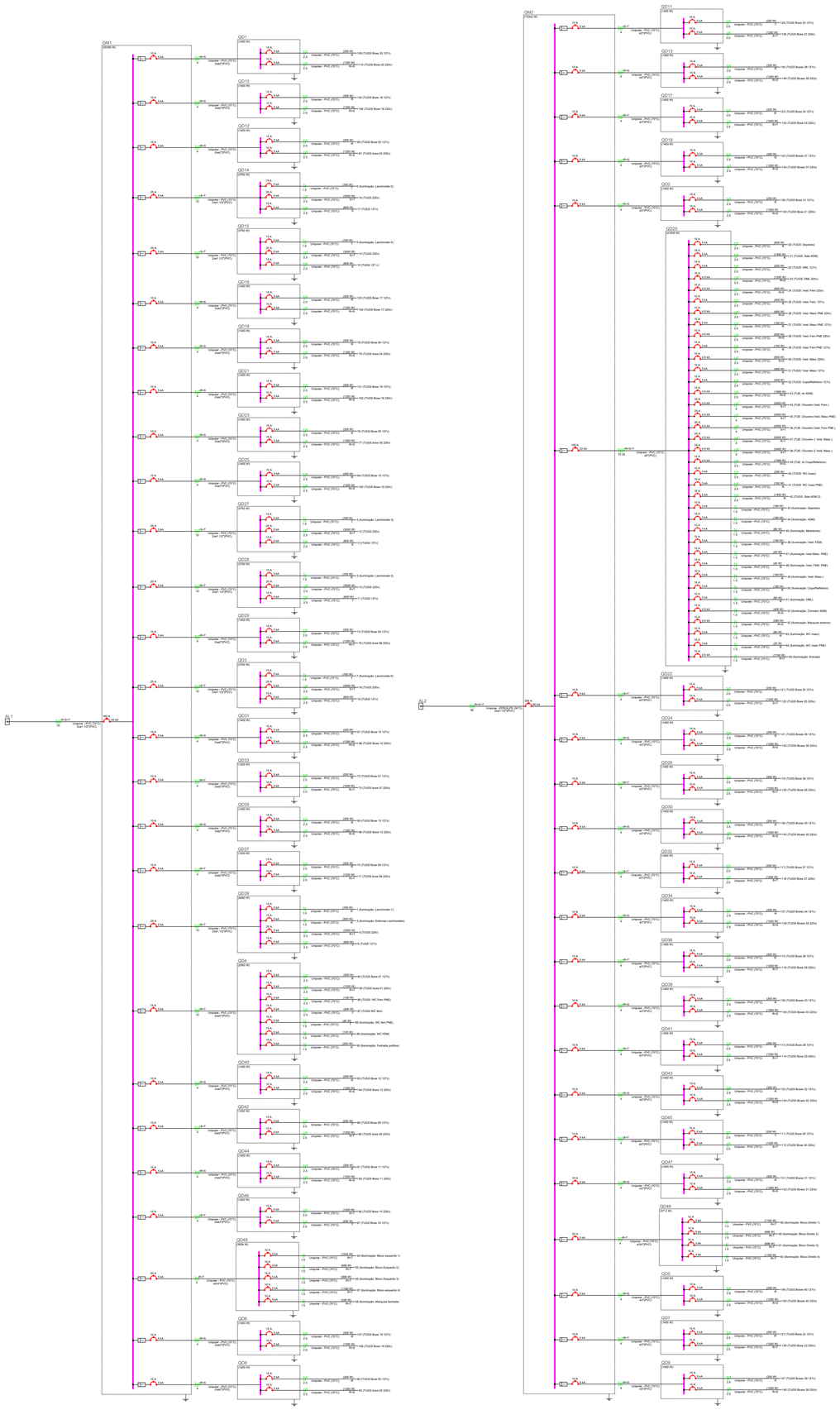

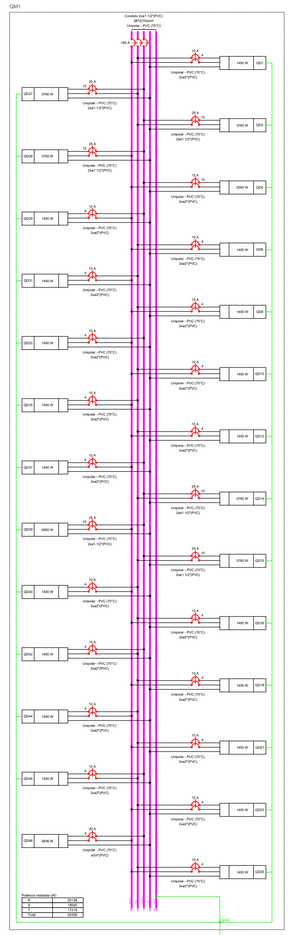

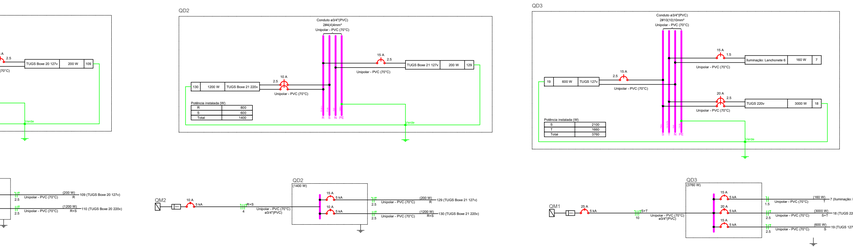

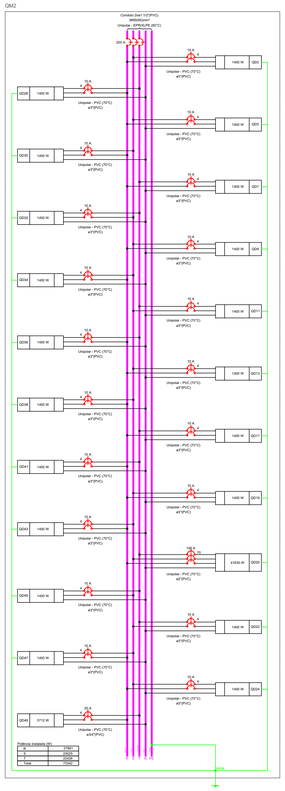

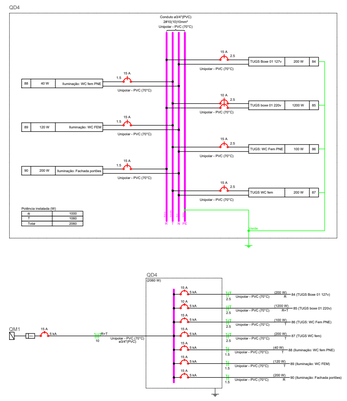

PREFEITURA MUNICIPAL DE ENGENHEIRO COELHO
SECRETARIA MUNICIPAL DE PLANEJAMENTO, OBRAS E MEIO AMBIENTE
Administração 2021-2024

Novo Mercado Municipal

PROJETO ELÉTRICO - QUADROS E DIAGRAMAS

Endereço: Rua Catarina Fraveto Caetano, Jardim Brasil, Eng. Coelho - SP

RESPONSÁVEL TÉCNICO
Ricardo Chinaglia
ENGENHEIRO CIVIL
CREA: 5069666268

Projetista
Bruno Hansen
ENGENHEIRO CIVIL
CREA: 5071192893

Projeto/Desenho	Escala	Tamanho	Data	Nº Folha
Bruno Hansen	Indicada	A1	31/10/2023	05/07